ZF5HP19FL, FLA (FWD, AWD)

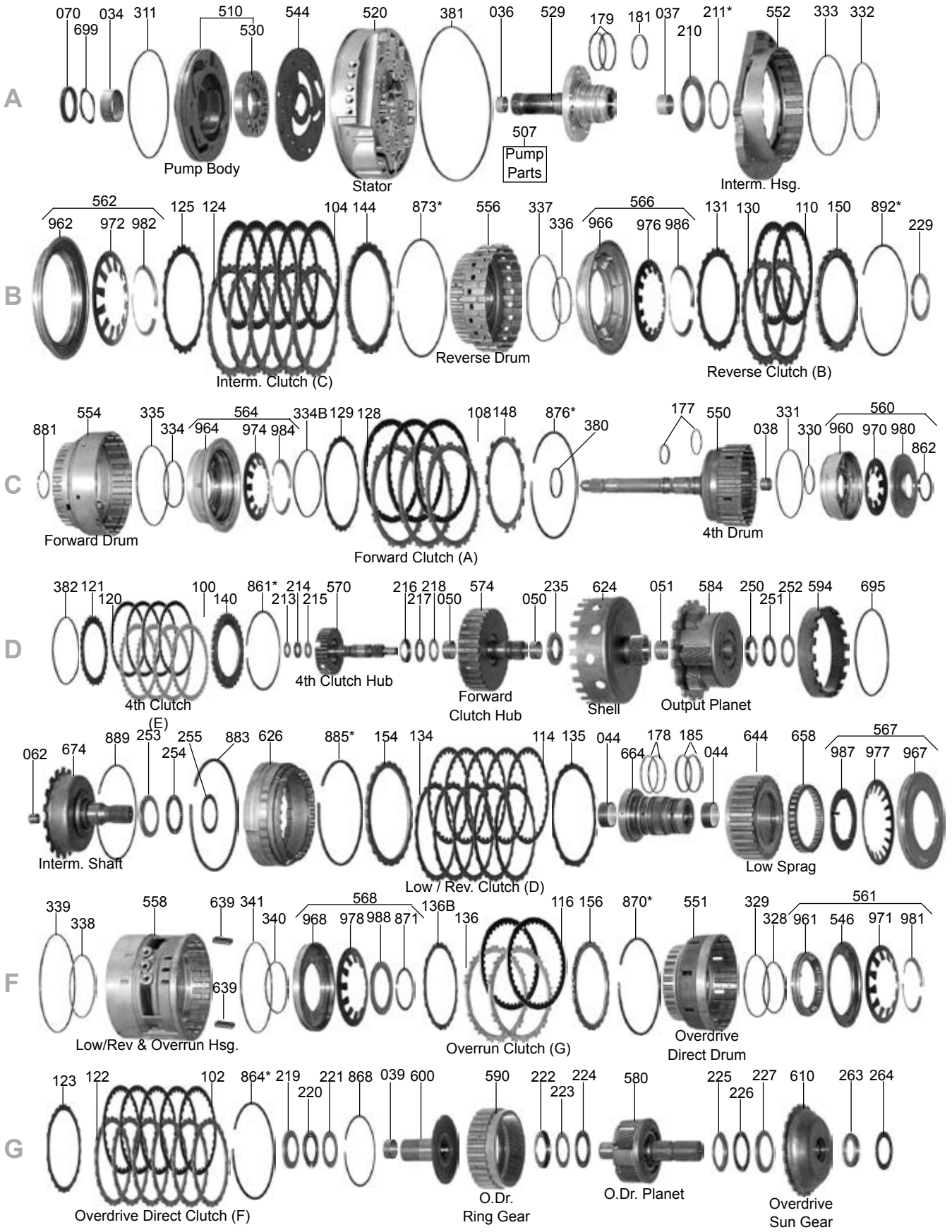
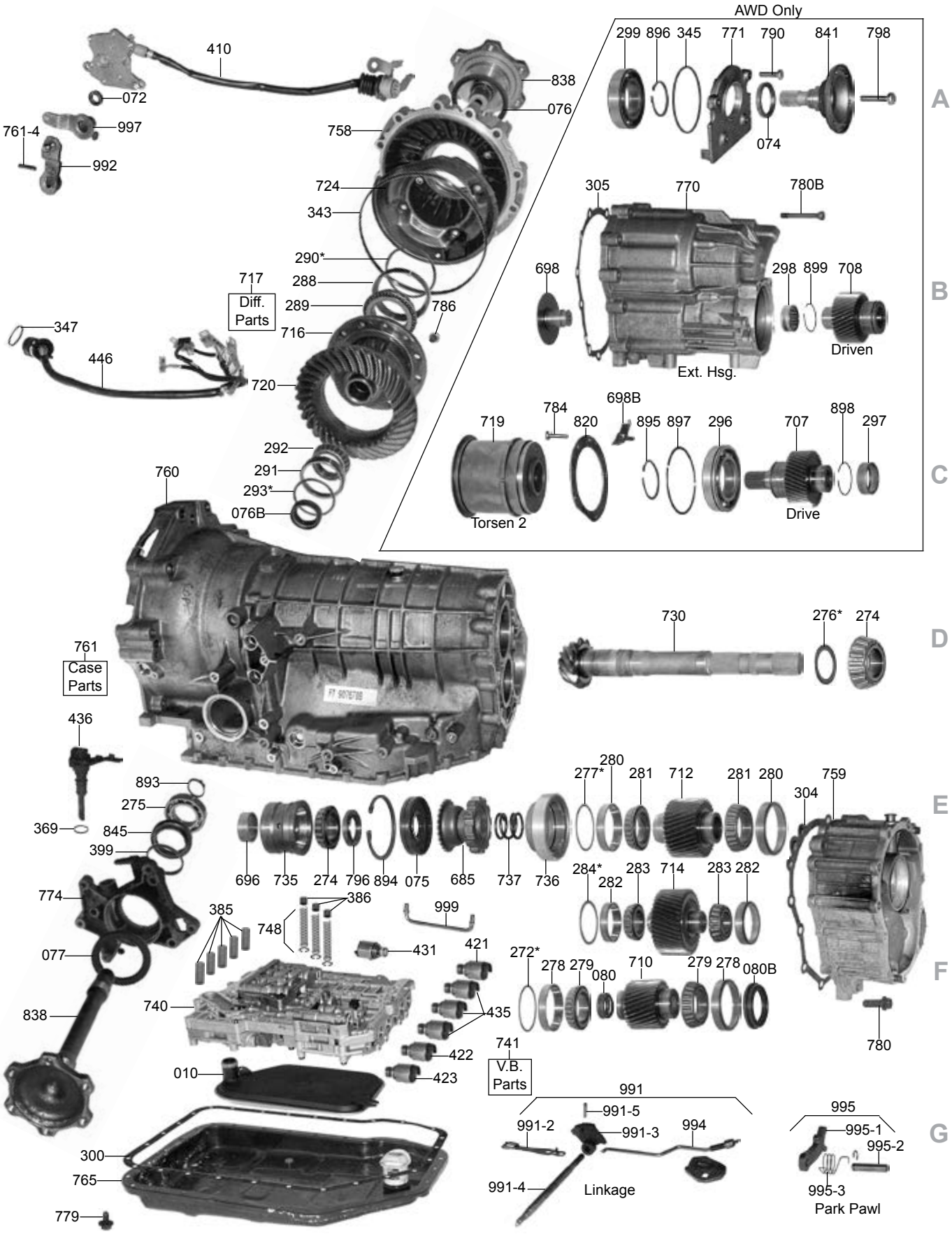
ZF5HP19FL, FLA (FWD, AWD)